５年女子シングルス

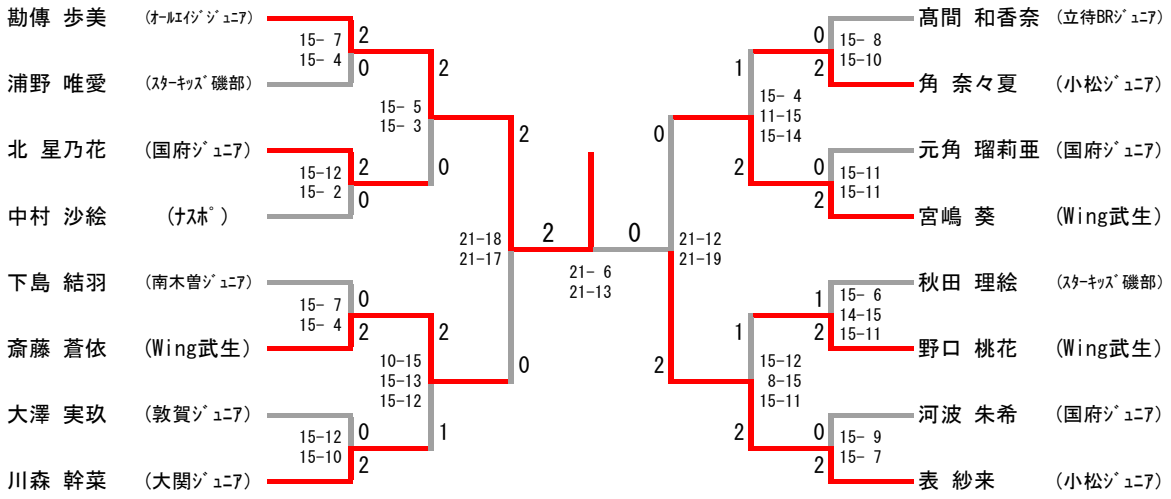
勘傳 歩美 (ｵｰﾙｴｲｼﾞｼﾞｭﾆｱ)
浦野 唯愛 (ｽﾀｰｷｯｽﾞ磯部)
北 星乃花 (国府ｼﾞｭﾆｱ)
中村 沙絵 (ﾅｽﾎﾟ)
下島 結羽 (南木曽ｼﾞｭﾆｱ)
斎藤 蒼依 (Wing武生)
大澤 実玖 (敦賀ｼﾞｭﾆｱ)
川森 幹菜 (大関ｼﾞｭﾆｱ)
15- 7
15- 4
15-12
15- 2
15- 7
15- 4
15-12
15-10
15- 5
15- 3
10-15
15-13
15-12
21-18
21-17
21- 6
21-13
21-12
21-19
15- 4
11-15
15-14
15- 8
15-10
15-11
15-11
15- 6
14-15
15-11
15-12
8-15
15-11
15- 9
15- 7
高間 和香奈 (立待BRｼﾞｭﾆｱ)
角 奈々夏 (小松ｼﾞｭﾆｱ)
元角 瑠莉亜 (国府ｼﾞｭﾆｱ)
宮嶋 葵 (Wing武生)
秋田 理絵 (ｽﾀｰｷｯｽﾞ磯部)
野口 桃花 (Wing武生)
河波 朱希 (国府ｼﾞｭﾆｱ)
表 紗来 (小松ｼﾞｭﾆｱ)