５年男子シングルス

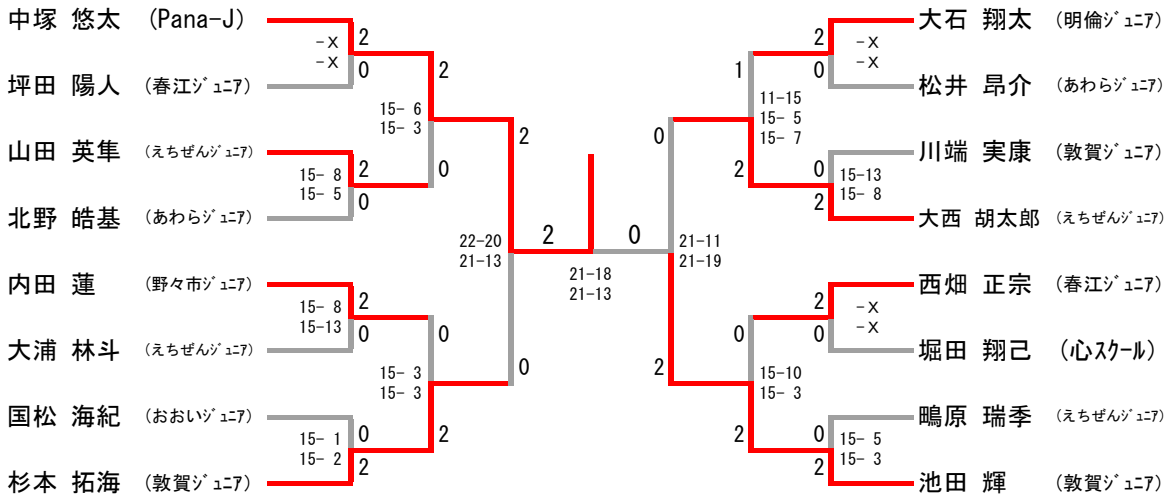
中塚 悠太 (Pana-J)
坪田 陽人 (春江ｼﾞｭﾆｱ)
山田 英隼 (えちぜんｼﾞｭﾆｱ)
北野 皓基 (あわらｼﾞｭﾆｱ)
内田 蓮 (野々市ｼﾞｭﾆｱ)
大浦 林斗 (えちぜんｼﾞｭﾆｱ)
国松 海紀 (おおいｼﾞｭﾆｱ)
杉本 拓海 (敦賀ｼﾞｭﾆｱ)
大石 翔太 (明倫ｼﾞｭﾆｱ)
松井 昂介 (あわらｼﾞｭﾆｱ)
川端 実康 (敦賀ｼﾞｭﾆｱ)
大西 胡太郎 (えちぜんｼﾞｭﾆｱ)
西畑 正宗 (春江ｼﾞｭﾆｱ)
堀田 翔己 (心ｽｸｰﾙ)
鴫原 瑞季 (えちぜんｼﾞｭﾆｱ)
池田 輝 (敦賀ｼﾞｭﾆｱ)
-X
-X
15- 6
15- 3
15- 8
15- 5
15- 8
15-13
15- 3
15- 3
15- 1
15- 2
22-20
21-13
21-18
21-13
21-11
21-19
11-15
15- 5
15- 7
15-13
15- 8
15-10
15- 3
15- 5
15- 3