４年女子シングルス

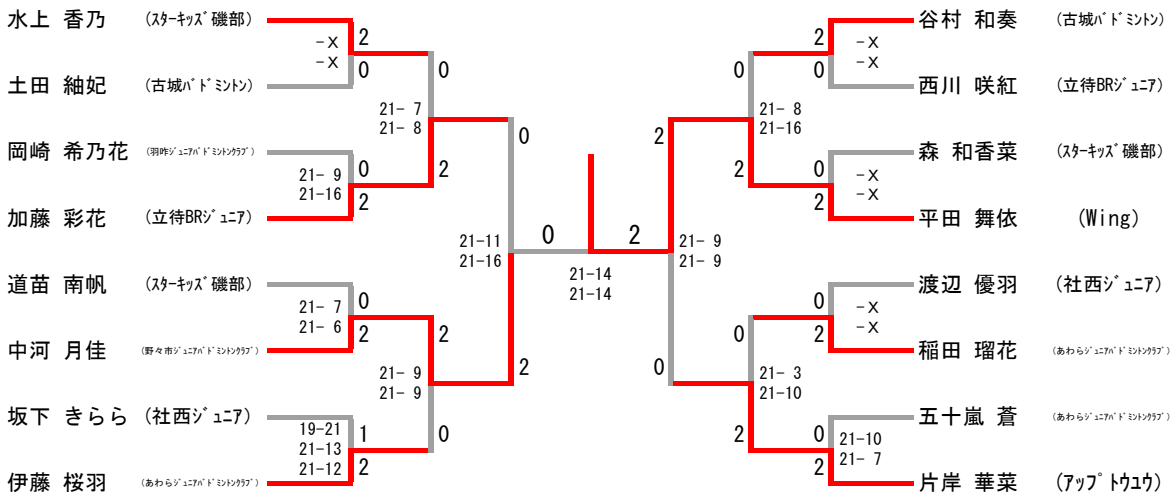
水上 香乃 (ｽﾀｰｷｯｽﾞ磯部)
土田 紬妃 (古城ﾊﾞﾄﾞﾐﾝﾄﾝ)
岡崎 希乃花 (羽咋ｼﾞｭﾆｱﾊﾞﾄﾞﾐﾝﾄﾝｸﾗﾌﾞ)
加藤 彩花 (立待BRｼﾞｭﾆｱ)
道苗 南帆 (ｽﾀｰｷｯｽﾞ磯部)
中河 月佳 (野々市ｼﾞｭﾆｱﾊﾞﾄﾞﾐﾝﾄﾝｸﾗﾌﾞ)
坂下 きらら (社西ｼﾞｭﾆｱ)
伊藤 桜羽 (あわらｼﾞｭﾆｱﾊﾞﾄﾞﾐﾝﾄﾝｸﾗﾌﾞ)
-X
-X
21- 7
21- 8
21- 9
21-16
21- 7
21- 6
21- 9
21- 9
19-21
21-13
21-12
21-11
21-16
21-14
21-14
21- 9
21- 9
21- 8
21-16
21- 3
21-10
21-10
21- 7
谷村 和奏 (古城ﾊﾞﾄﾞﾐﾝﾄﾝ)
西川 咲紅 (立待BRｼﾞｭﾆｱ)
森 和香菜 (ｽﾀｰｷｯｽﾞ磯部)
平田 舞依 (Wing)
渡辺 優羽 (社西ｼﾞｭﾆｱ)
稲田 瑠花 (あわらｼﾞｭﾆｱﾊﾞﾄﾞﾐﾝﾄﾝｸﾗﾌﾞ)
五十嵐 蒼 (あわらｼﾞｭﾆｱﾊﾞﾄﾞﾐﾝﾄﾝｸﾗﾌﾞ)
片岸 華菜 (ｱｯﾌﾟﾄｳﾕｳ)