３年女子シングルス

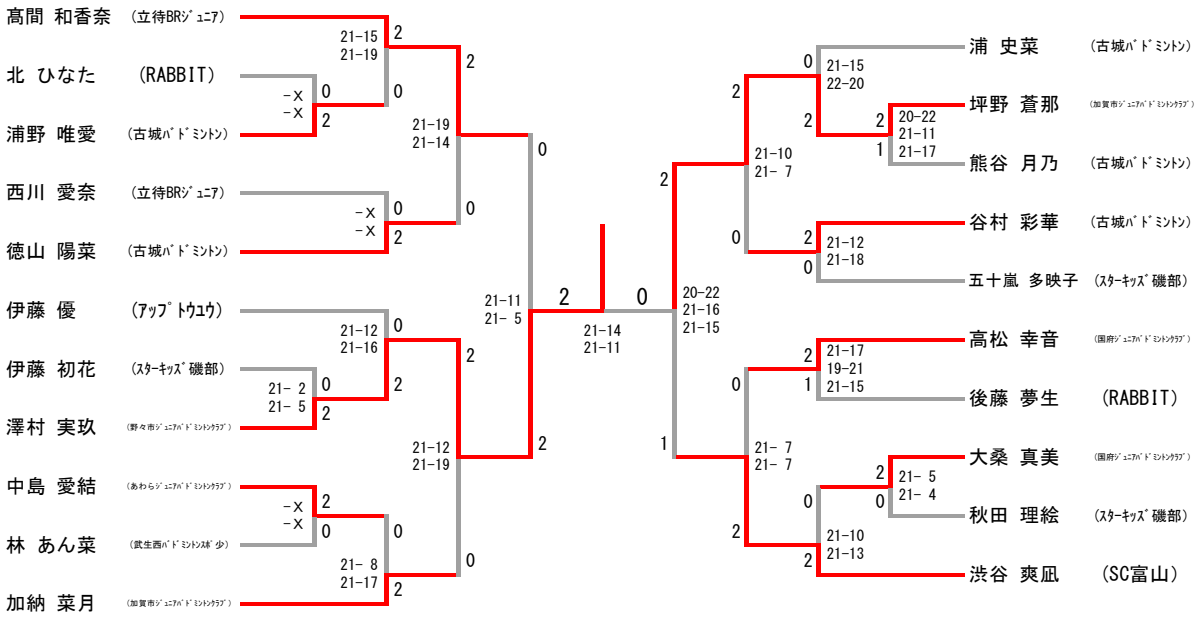
髙間 和香奈 (立待BRｼﾞｭﾆｱ)
北 ひなた (RABBIT)
浦野 唯愛 (古城ﾊﾞﾄﾞﾐﾝﾄﾝ)
西川 愛奈 (立待BRｼﾞｭﾆｱ)
徳山 陽菜 (古城ﾊﾞﾄﾞﾐﾝﾄﾝ)
伊藤 優 (ｱｯﾌﾟﾄｳﾕｳ)
伊藤 初花 (ｽﾀｰｷｯｽﾞ磯部)
澤村 実玖 (野々市ｼﾞｭﾆｱﾊﾞﾄﾞﾐﾝﾄﾝｸﾗﾌﾞ)
中島 愛結 (あわらｼﾞｭﾆｱﾊﾞﾄﾞﾐﾝﾄﾝｸﾗﾌﾞ)
林 あん菜 (武生西ﾊﾞﾄﾞﾐﾝﾄﾝｽﾎﾟ少)
加納 菜月 (加賀市ｼﾞｭﾆｱﾊﾞﾄﾞﾐﾝﾄﾝｸﾗﾌﾞ)
浦 史菜 (古城ﾊﾞﾄﾞﾐﾝﾄﾝ)
坪野 蒼那 (加賀市ｼﾞｭﾆｱﾊﾞﾄﾞﾐﾝﾄﾝｸﾗﾌﾞ)
熊谷 月乃 (古城ﾊﾞﾄﾞﾐﾝﾄﾝ)
谷村 彩華 (古城ﾊﾞﾄﾞﾐﾝﾄﾝ)
五十嵐 多映子 (ｽﾀｰｷｯｽﾞ磯部)
高松 幸音 (国府ｼﾞｭﾆｱﾊﾞﾄﾞﾐﾝﾄﾝｸﾗﾌﾞ)
後藤 夢生 (RABBIT)
大桑 真美 (国府ｼﾞｭﾆｱﾊﾞﾄﾞﾐﾝﾄﾝｸﾗﾌﾞ)
秋田 理絵 (ｽﾀｰｷｯｽﾞ磯部)
渋谷 爽凪 (SC富山)
21-15 21-19
-X -X
21-19 21-14
21-12 21-16
21- 2 21- 5
21-12 21-19
21- 8 21-17
21-11 21- 5
21-14 21-11
20-22 21-16 21-15
21-15 22-20
20-22 21-11 21-17
21-10 21- 7
21-12 21-18
21-17 19-21 21-15
21- 7 21- 7
21- 5 21- 4
21-10 21-13